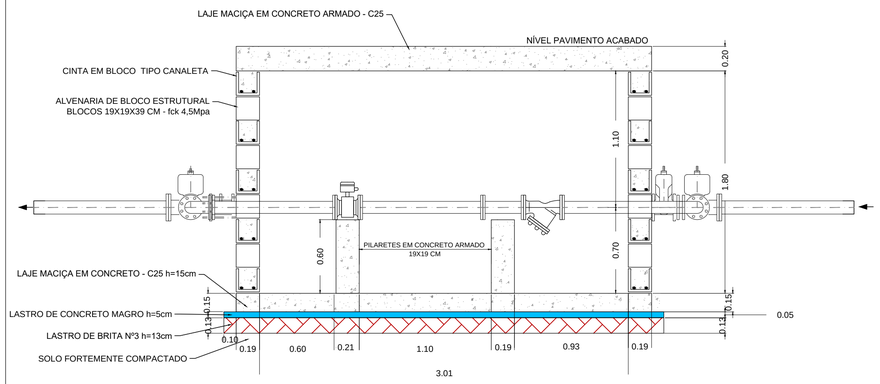

CORTE A-A
Escala 1:25 - Unidades em metros

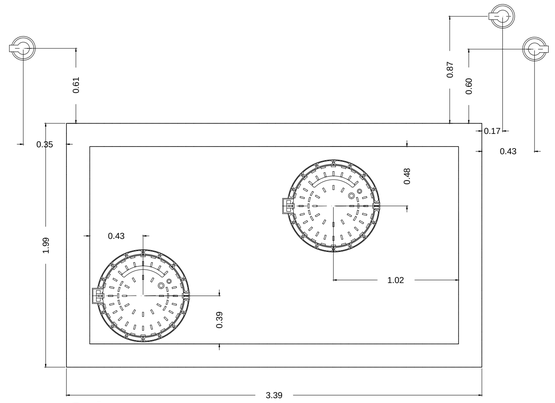

Cobertura
Escala 1:25 - Unidades em metros

DETALHES DE ARMADURA DAS LAJES

LAJE DE FUNDO - h=15cm

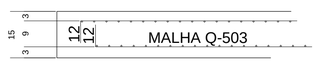

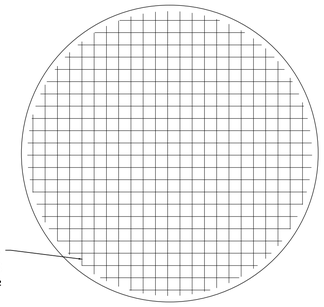

ARMADURA EM MALHA ELETROSOLDADA - DUPLA CAMADA
ø8 MM C/10, COM DOBRA DE 12 CM NAS PONTAS
MALHA - q503 - F 7,97 Kgf/m²

LAJE DE FORRO - h=20cm

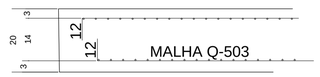

ARMADURA DE REFORÇO PARA ABERTURA - DUPLA CAMADA
3 ø10 MM C/6

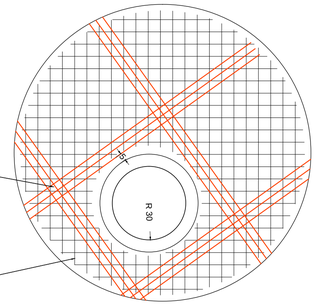

ARMADURA EM MALHA ELETROSOLDADA - DUPLA CAMADA
ø8 MM C/10, COM DOBRA DE 12 CM NAS PONTAS
MALHA - q503 - F 7,97 Kgf/m²

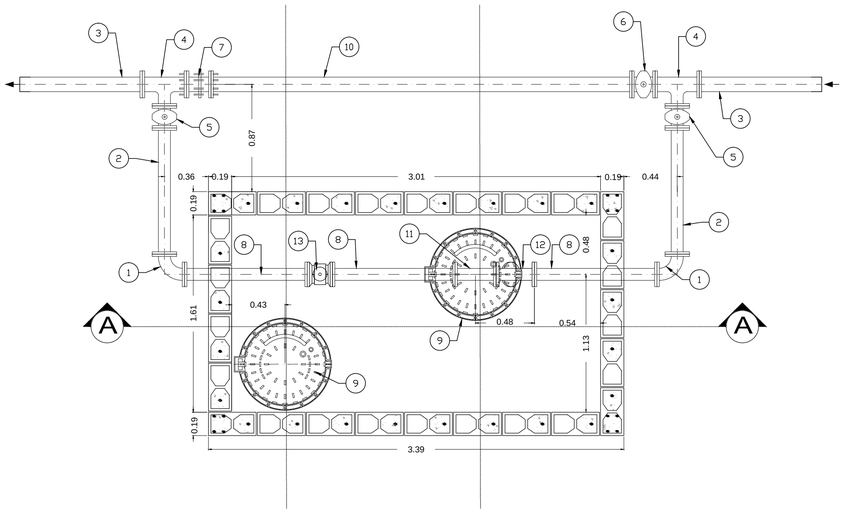

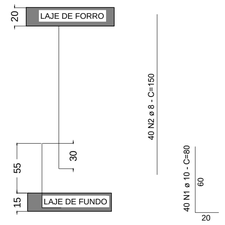

Armadura longitudinal da alvenaria
Sem escala

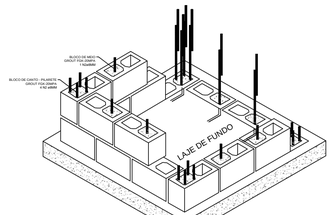

Detalhe construtivo da alvenaria
Sem escala

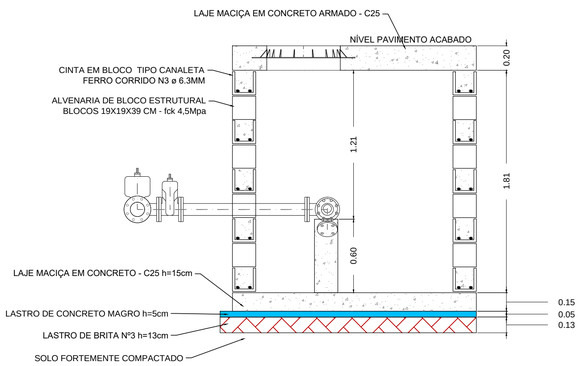

Corte B-B
Escala 1:25 - Unidades em metros

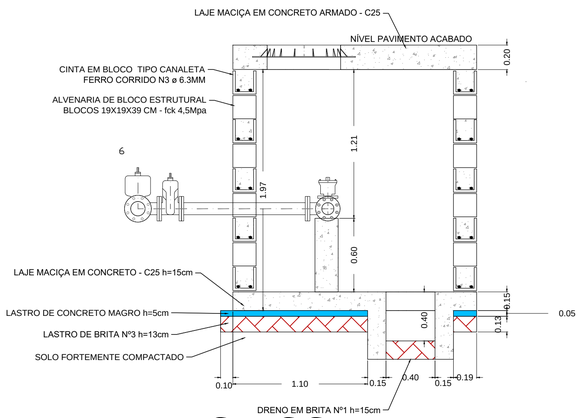

Corte C-C
Escala 1:25 - Unidades em metros

RELAÇÃO DE MATERIAIS HIDRÁULICOS						
ITEM	DESCRIÇÃO	DN	DN2	PN	COMPRIM.(mm)	QUANTIDADE
1	Curva 90° com flanges - Linha Clássica	80	-	10	-	2
2	Tubo com flanges - Linha Clássica	80	-	10	1030	2
3	Tubo com flange e ponta para junta elástica JGS - Linha Clássica	100	-	10	1000	2
4	Tê com flanges - Linha Clássica	100	80	10	-	2
5	Válvula de gaveta c/ flanges e cunha de borracha corpo curto c/ cabeçote Euro 23	80	-	10	-	2
6	Válvula de gaveta c/ flanges e cunha de borracha corpo curto c/ cabeçote Euro 23	100	-	10	-	1
7	Junta de desmontagem travada axialmente	100	-	10	-	1
8	Tubo com flanges - Linha Clássica	80	-	10	1000	3
9	Tampão KORUMIN classe D 400 ventilado	-	-	-	-	2
11	Tubo com flanges - Linha Clássica	80	-	10	331	1
10	Tubo com flanges - Linha Clássica	100	-	10	3435	1
12	Filtro de linha em Y para redes com flanges	80	-	10	-	1
13	Macromedidor de vazão eletromagnético de carretel com flanges	80	-	10	-	1

NOTAS

1. Todas as medidas em centímetros, exceto onde for indicado;
2. Características dos materiais:
   a. Concreto estrutural - classe C25 (FCK > 25 MPa). Utilizar Cimento CPIII-RS;
   b. Consumo mínimo de cimento = 300 Kg/m³
   c. Concreto magro- classe C10 (FCK > 10 MPa).
   d. Aço CA-50 (fyk > 500 Mpa)
   e. Bloco em concreto para alvenaria estrutural, com resistência mínima: fbk > 4,5MPa;
   f. Graute: Concreto com cimento, areia e pedrisco (SLUMP > 15 cm), com resistência mínima: Fgk > 20 MPa;
   g. Argamassa de assentamento com resistência mínima: fak: 6 MPa;
3. Cobrimento mínimo da armadura: c=3 cm
4. Nos blocos cheios será executado com graute;
5. Os enchimentos de regularização vertical entre blocos serão executados com concreto estrutural;
6. Os septos a serem grauteados deverão estar previamente limpos;
7. Dimensões dos blocos estruturais: 19x19x39 cm e 19x19x19 cm;
8. As faces internas e externas da caixa deverão ser revestidas com argamassa de cimento e areia, traço 1:3, com espessura mínima de 2cm, com uso de cimento CPIII-RS e polímero impermeabilizante;
9. Todas as paredes e lajes deverão ser impermeabilizadas com argamassa polimérica.
10. As tampas serão de DN 600mm em ferro fundido dúctil (classe FE-42012 NBR-6916), com carga de controle de 400kN 9D400), conforme NBR 10160/2005;
11. A execução das caixas para abrigo deverá respeitar o projeto estrutural conforme padrões.

Nº	DISCRIMINAÇÃO	DATA	EMITENTE	VERIFICAÇÃO	APROVAÇÃO	CÓDIGO	OBJETO
0	INICIAL	11/04/2018	Mateus Arantes	-	-	-	Emissão inicial

REVISÕES — DOCUMENTOS DE REFERÊNCIA

ELAB.	Mateus Arantes	ABR/2018
DESEN.	Mateus Arantes	
VERIF.	-	
RESP. TEC.	Mateus Arantes	CREA-SP: 5069857280

VERIFICAÇÃO — REVISÃO

APROVAÇÃO — REVISÃO

PROJEÇÃO UTM
DATUM WGS 1984

Prefeitura Municipal de Louveira
CAIXA DE MACROMEDIDORES
Secretaria de Água e Esgoto
DIVISÃO DE PLANEJAMENTO E PROJETO

LOCALIZAÇÃO

EMPREENDIMENTO: CAIXA MODELO PARA MACROMEDIDORES
PROJETO HIDRÁULICO E ESTRUTURAL

FI 01/01

ESCALA:	ARQUIVO:	REVISÃO
Indicadas	Modelo De Caixa De Macromedidor.dwg	00